Tribuna Hoje News
UMUARAMA, 23e24/3/2024
Edição 7056 - Ano XII - R$3,00

Cachorra da raça pitbull foi queimada viva com patas amarradas no Parque Pimentel

Uma cachorra de porte grande foi queimada viva, com as patas amarradas, no Parque Pimentel de Umuarama. Ao que tudo indica, o crime aconteceu na noite da quinta-feira (21). O corpo do animal ficou completamente carbonizado e foi encontrado junto a uma pilha de móveis velhos e restos de materiais de construção ao lado de uma estrada de terra, nos fundos do loteamento Pimentel. Equipes da Saau forma ao local e descobriram que a cadela da raça pitbull, tenha sido queimada ainda com vida, em um ato de extrema crueldade. O caso foi reportado à Polícia Civil de Umuarama que já abriu investigação sobre o caso e iniciou buscas por imagens de câmeras de monitoramento no bairro a fim de identificar o autor do crime. 6

DER

Recuperação

O DER-PR está perto de concluir a nova pavimentação da PR-323 em Umuarama, no trecho que foi destruído pelas chuvas no final do ano passado. Nesta semana foi executada a segunda camada de solo-cimento, que servirá como base para a pavimentação e que exige que se aguarde um período de sete dias para cura do material. Agora a previsão é executar duas camadas de Concreto Betuminoso Usinado a Quente logo após o período de cura, e liberar a pista até o final do mês. A frente de trabalho permanecerá no local por mais alguns dias para instalar meio-fio, plantar grama no talude dos aterros, instalar defensa metálica, demolir o desvio provisório implantado ao lado da rodovia e concretar a boca do novo bueiro. 5

Governo bloqueia R$ 2,9 bilhões do Orçamento de 2024 para cumprir meta
2

Mauro Cid é preso após depoimento no Supremo Tribunal Federal
3

Audiência pública discute 'Educação ou Doutrinação' na Assembleia
4

Revitalização na mata

Em comemoração ao Dia Mundial da Água, a Secretaria de Meio Ambiente preparou ontem (22) uma ação especial para realizar a revitalização da mata ciliar na região do Lago Tucuruvi. Foram plantadas 420 mudas de árvores nativas com a ajuda de alunos da Escola Adventista, garantindo que o município se mantenha entre os mais arborizados do Paraná. 11

JOSÉ A. SABINO/SECOM

Governo Federal bloqueia R$ 2,9 bilhões do Orçamento de 2024 para cumprir meta

Beneficiado pela arrecadação recorde do início de ano, o Orçamento de 2024 terá um bloqueio de R$ 2,9 bilhões em gastos discricionários (não obrigatórios), divulgou há pouco o Ministério do Planejamento e Orçamento. Esse montante é necessário para cumprir tanto a meta de déficit fiscal zero como o limite de gastos estabelecido pelo novo arcabouço fiscal.

O corte temporário equivale a 0,14% do limite total de gastos e a 1,42% das despesas discricionárias do Poder Executivo.

Sem a arrecadação recorde de janeiro e fevereiro, reforçada pela tributação dos fundos exclusivos, pela reoneração dos combustíveis e pela recuperação da economia, o bloqueio seria maior. Nos dois primeiros meses do ano, a União arrecadou 8,82% mais que no mesmo período de 2023, descontada a inflação.

O Planejamento revisou para R$ 9,3 bilhões a estimativa de déficit primário – resultado negativo das contas do governo sem os juros da dívida pública. O arcabouço fiscal estabelece meta de déficit zero neste ano, mas permite um limite de tolerância de 0,25% do Produto Interno Bruto (PIB), o que equivale a R$ 28,8 bilhões.

RECEITAS E DESPESAS

O relatório prevê queda de R$ 31,5 bilhões nas receitas brutas em relação ao valor sancionado no Orçamento Geral da União de 2024. Desse total, R$ 17,8 bilhões a menos da receita administrada pela Receita Federal, R$ 14,5 bilhões a menos de receitas de roaylties (o que inclui a exploração de petróleo) e R$ 12,8 bilhões a menos de receitas com concessões e permissões.

Ao considerar os repasses para estados e municípios, a queda na receita líquida diminui para R$ 16,8 bilhões.

Em relação aos gastos, o relatório prevê aumento de R$ 1,6 bilhão. As despesas obrigatórias foram revisadas para cima em menos R$ 6,1 bilhões. Os principais destaques são precatórios (+R$ 7,8 bilhões), benefícios da Previdência Social (+R$ 5,6 bilhões), créditos extraordinários (+R$ 4,1 bilhões) e abono e seguro desemprego (+R$ 1,6 bilhão). Outros gastos obrigatórios foram revisados para baixo, chegando no acréscimo final de R$ 6,1 bilhão.

Os gastos discricionários foram revisados para baixo em R$ 4,5 bilhões, resultando no crescimento final de R$ 1,6 bilhão nas despesas federais. Em tese, o governo teria de contingenciar (bloquear temporariamente) R$ 18,7 bilhões, mas o valor está abaixo do limite de tolerância de R$ 28,8 bilhões.

LIMITE DE GASTOS

O bloqueio de R$ 2,9 bilhões foi definido unicamente com base no limite de gastos do novo arcabouço fiscal. O valor foi definido com base na diferença do limite de R$ 2,089 trilhões de despesas, expostas no novo arcabouço, e a previsão de que o governo gastará R$ 2,092 trilhões neste ano. Até o próximo dia 30, um decreto presidencial divulgará a distribuição do bloqueio pelos ministérios.

Emendas parlamentares foram preservadas do bloqueio de gastos

O bloqueio de R$ 2,9 bilhões, anunciado ontem (22), pelo Ministério do Planejamento e Orçamento, não atingirá as emendas parlamentares. Segundo o secretário de Orçamento Federal, Paulo Bijos, o governo esperará o Congresso votar o veto de R$ 5,6 bilhões de emendas de comissão para decidir sobre o destino das emendas.

"São decisões políticas a serem tomadas pelas autoridades competentes, pelos poderes constituídos. Na mesma medida em que houver essa decisão, nós passamos a refletir nos relatórios bimestrais. O próximo, de maio, é que vai absorver essa decisão", justificou Paulo Bijos.

Ele afirmou, também, que o artigo 69 da Lei de Diretrizes Orçamentárias (LDO) de 2024 determina quais despesas não podem ser bloqueadas. De um total de R$ 204 bilhões em gastos discricionários (não obrigatórios) do Orçamento, somente R$ 77 bilhões poderão ser bloqueados.

BLOQUEIOS

Existem R$ 127 bilhões blindados de bloqueios, entre os quais se incluem emendas impositivas, de execução obrigatória e individuais. O secretário não respondeu se as emendas de comissão, alvo do veto de Lula no início do ano, também estão protegidas dos bloqueios

O secretário do Ministério do Planejamento informou, ainda, que o governo não pretende, por enquanto, repor os R$ 5,6 bilhões de emendas de comissão vetados no início do ano e definir a distribuição dos R$ 11 bilhões da mesma rubrica sancionados no Orçamento de 2024. Os líderes afirmam que o veto de Lula será derrubado.

Sem data confirmada, a sessão do Congresso Nacional que deve analisar os vetos presidenciais está prevista para abril. A expectativa é de derrubada do veto. O Orçamento de 2024 tem R$ 53 bilhões em emendas parlamentares – individuais, de bancada e de comissão. O veto de R$ 5,6 bilhões atingiu pouco mais de 10% do total.

PREVISÃO DO TEMPO

Umuarama

Sábado	Domingo
↑29 ↓21	↑29 ↓20
Nublado	Sol

Curitiba

Sábado	Domingo
↑19 ↓13	↑21 ↓15
Nublado	Nublado

Fases da lua

Crescente	Cheia	Minguante	Nova
17/03 - 01h11	25/03 - 04h01	02/04 - 00h15	08/04 - 15h23

INDICADORES ECONÔMICOS

DÓLAR 22/03

	% dia	compra	venda	% mês
COMERCIAL	+0,4%	4,9980	4,9990	+0,5%
PTAX (BC)	+0,2%	4,9891	4,9897	+0,1%
PARALELO	+0,4%	4,9000	5,2800	+0,4%
TURISMO	+0,4%	4,9000	5,2600	+0,4%
EURO	-0,2%	5,3952	5,3979	+0,1%

US$ 1 É IGUAL A:

Iene	151,36
Libra est.	0,79
Euro	0,92
Peso arg.	855,00

MOEDAS X REAL

Iene	R$ 0,0337
Libra est.	R$ 6,29
Peso arg.	R$ 0,006

R$1: 1.472,32 guaranis

POUPANÇA - TR

Período/ depósitos...	Poup. antiga até 3/5/12	Poup. nova part. 4/5/12	Rem. básica
23/2 a 23/3	0,5638	0,5638	0,0635
24/2 a 24/3	0,5342	0,5342	0,0340
25/2 a 25/3	0,5342	0,5342	0,0340
26/2 a 26/3	0,5630	0,5630	0,0627
27/2 a 27/3	0,5626	0,5626	0,0623

BOVESPA 21/03

IBOVESPA: -0,75% 128.158 pontos

Ações	%	R$
Petrobras PN	+0,98%	36,05
Vale ON	-1,15%	60,95
ItauUnibanco PN	-1,50%	33,72
Bradesco PN	-1,27%	13,96
Embraer ON	+8,41%	33,50
Casas Bahia ON	-12,93%	6,80

ÍNDICES DE INFLAÇÃO

Índice em %	JAN	FEV	ano	12m
IPCA (IBGE)	0,42	0,83	1,25	4,50
IGP-M (FGV)	0,07	-0,52	-0,45	-3,76
IGP-DI (FGV)	-0,27	-0,41	-0,67	-4,04

REAJUSTE DE ALUGUÉIS

Índice	JAN	FEV	MAR
IGP-M (FGV)	0,9682	0,9668	0,9624
IGP-DI (FGV)	0,9670	0,9639	0,9596

* Correção anual. Multiplique valor pelo índice

SELIC ANUAL: 10,75% | TJLP: 6,53%

TABELA DO IR

BASE (R$)	Alíq. %	deduzir
Até R$ 2.112	zero	zero
2.112,01 até 2.826,65	7,50	158,40
2.826,66 até 3.751,05	15	370,40
3.751,06 até 4.664,68	22,50	651,73
Acima de 4.664,68	27,50	884,96

Dedução p/dependente: R$ 189,59; **IR 2023:** 8ª parcela vence em 29/12, com juros Selic de 7,17%

SAL. MÍNIMO PR (jan/24 a dez/24)

I	R$ 1856,94	III	R$ 1989,86
II	R$ 1927,02	IV	R$ 2134,88

Em reais. *Faixa II: empregados domésticos.

OUTROS INDICADORES

	JAN	FEV	MAR
TJLP (%)	6,53	6,53	6,53
Sal. mínimo	1.320,00	1.412,00	1.412,00
UPC	23,54	23,54	23,54

CUSTO DA CONSTRUÇÃO (CUB)

R$/m2	JAN	FEV	%m	%ano	%12m
Paraná	2.299,55	2.304,04	0,20	0,32	3,61
Norte	2.213,67	-	1,49	1,49	1,57
Oeste	2.341,05	2.344,89	0,16	0,33	3,69

PREVIDÊNCIA COMP: JAN a DEZ

Autônomo e Facultativo

Valor mínimo	R$ 1.412,00	20%	R$ 282,40
Valor máximo	R$ 7.786,02	20%	R$ 1.557,20

O AUTÔNOMO que prestar serviços só a pessoas físicas e o FACULTATIVO podem contribuir com 11% sobre o salário mínimo. Donas de casa de baixa renda podem recolher sobre 5% do salário mínimo.

MEI - Microempreendedor Individual

Valor mínimo	R$ 1.412,00	5%	R$ 70,60
Valor máximo	R$ 7.786,02	20%	R$ 1.557,20

Segurados Especiais

Recolherão com 1,3% em cima do valor de suas receitas brutas das produções rurais

Assalariado

Até um salário mínimo (R$ 1.412,00)	7,5%
De R$ 1.412,01 a R$ 2.666,68	9%
De R$ 2.666,69 a R$ 4.000,03	12%
De R$ 4.000,03 a R$ 7.786,02	14%

COMO EFETUAR O CÁLCULO: calcule o valor da taxa de cada intervalo de salário, e depois some os valores

EMPREGADOR - Taxa de 12%(Pes. físicas)

Vencimento: consulte o INSS

MERC. RURAL

PREÇO PRODUTOR (DERAL/SEAB)

Em 22/03	PR	DIA	30d.	Casc.
SOJA	108,84	0,0%	2,5%	107,00
MILHO	47,85	0,0%	-5,4%	48,00
TRIGO	63,76	0,0%	-2,9%	64,00
BOI GORDO	227,53	0,0%	-2,1%	225,00
SUINO	6,22	0,2%	0,2%	-

Soja, milho e trigo sc 60kg, boi gordo arroba e frango kg

BOLSA DE CHICAGO

Em 22/03	CONT.	FECH.	DIA	30d.
SOJA	mai/24	1.192,50	-19,50	3,5%
FARELO	mai/24	339,10	-5,20	2,3%
MILHO	mai/24	439,25	-1,50	5,0%
TRIGO	mai/24	554,75	8,00	-4,2%

Em Pontos. 1 ponto =1 centavo de dólar/bushel na soja (27,2kg), milho e trigo (25,4kg) e US$ tonelada curta no farelo (907kg). DIA: variação em pontos

LOTES/ATACADO (AgDOSSIÊ:DINHEIRO)

Em 22/03	PRAÇA	R$/sc	SEM	30d.
SOJA	Cascavel	117,00	1,7%	3,5%
SOJA	Paranaguá	127,00	3,7%	6,7%
MILHO	Cascavel	52,00	2,0%	-5,5%

expediente

Tribuna Hoje Umuarama NEWS

Direção-Geral
Clarice Roman

Direção de Jornalismo
Paulo Alexandre de Oliveira

Editor Local
Alex Miranda
alexmirandareporter@gmail.com
www.tribunahoje.jor.br

Uma publicação de Jornal Oparana S/A - CNPJ: 21.819.026/0003-06

Redação, administração, publicidade
Rua Des. Lauro Lopes, 3663 - Centro Empresarial Piemont II - Sala 07
CEP 87.501-210 - Umuarama/PR
Telefone Central (44) 3056-6050

Emails
diretor@tribunahoje.jor.br
comercial@tribunahoje.jor.br

REPRESENTANTE NACIONAL
Merconeti
(41) 3079-4666

ADIPR Associação dos Jornais e Portais do Paraná

Ex ajudante de ordens de Bolsonaro é preso após depor no Supremo

O ministro Alexandre de Moraes, do Supremo Tribunal Federal (STF), determinou a prisão do tenente-coronel Mauro Cid. A prisão ocorreu após ele prestar depoimento por uma hora, ontem (sexta-feira, 22), na sala de audiências do STF. O ex-ajudante de ordens de Jair Bolsonaro foi chamado a prestar depoimento após a revista Veja publicar áudios em que o militar critica a atuação do magistrado e da Polícia Federal.

O depoimento durou cerca de uma hora e foi presidido pelo desembargador Airton Vieira, juiz instrutor do gabinete de Moraes. Também esteve presente um representante da Procuradoria-Geral da República (PGR), além da defesa do militar.

A prisão foi determinada por descumprimento de cautelares impostas contra Cid e por obstrução de Justiça. Após ser comunicado da prisão, ele foi encaminhado ao Instituto Médico-Legal (IML) para realização de exames.

De acordo com a reportagem da Veja, Cid afirmou que foi pressionado pela Polícia Federal a delatar episódios dos quais não tinha conhecimento ou "que não aconteceram".

DIVULGAÇÃO

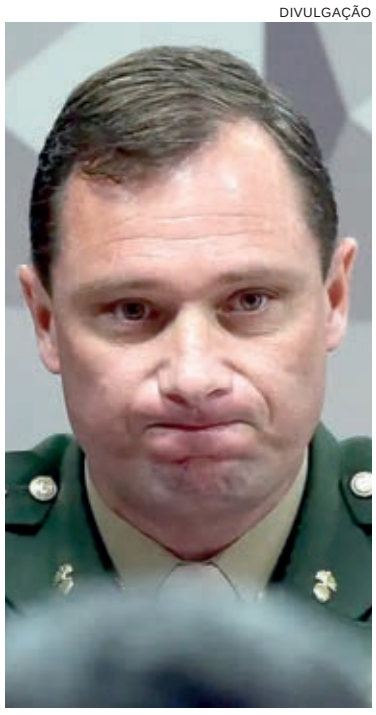

TENENTE-CORONEL foi ouvido após criticar atuação do Supremo Tribunal Federal e da Polícia Federal

O ex-ajudante também afirmou, segundo a publicação, que a Procuradoria-Geral da República e Alexandre de Moraes, relator das investigações sobre o militar no STF, têm uma "narrativa pronta" e estariam aguardando somente o momento certo de "prender todo mundo".

DELAÇÃO PREMIADA

Mauro Cid fechou acordo de colaboração premiada após ter sido preso no âmbito do inquérito que apura fraudes em certificados de vacinação contra Covid-19. Além do caso referente às vacinas, Cid cooperou também com o inquérito sobre uma tentativa de golpe de Estado que teria sido elaborada no alto escalão do governo Bolsonaro.

DEFESA

Após a divulgação da matéria de Veja, a defesa de Mauro Cid, em comunicado, não negou a autenticidade dos áudios. Os advogados disseram que as falas "não passam de um desabafo em que relata o difícil momento e a angústia pessoal, familiar e profissional pelos quais está passando, advindos da investigação e dos efeitos que ela produz perante a sociedade, familiares e colegas de farda".

PL que muda Código Florestal vai desproteger 48 milhões de hectares

Organizações da sociedade civil alertam que a aprovação do Projeto de Lei (PL) 364/19, que altera o Código Florestal, vai deixar desprotegidos cerca de 48 milhões de hectares de campos nativos em todo o país. A proposta foi aprovada na quarta (20), por 38 votos favoráveis e 18 contrários, na Comissão de Constituição e Justiça (CCJ) da Câmara dos Deputados, em caráter conclusivo. Isto significa que se não houver recurso para votação no plenário, o texto seguirá para apreciação no Senado.

O projeto altera o Código Florestal para considerar como áreas rurais consolidadas as formas de vegetação nativa "predominantemente não florestais, como campos gerais, campos de altitude e campos nativos". Área rural consolidada é uma categoria prevista pelo código que que permite exploração da área mediante comprovação de uso antrópico (pelo homem) anterior a 22 de julho de 2008.

Com a alteração, o texto e passa a considerar todas as áreas de campos nativos no país como áreas de uso rural consolidado e, portanto, não passíveis de licenciamento ambiental para conversão a fim de uso agrícola.

Uma nota técnica sobre o projeto, elaborada pela SOS Mata Atlântica, diz que a medida impacta 50% do Pantanal (7,4 milhões de hectares), 32% dos Pampas (6,3 milhões de hectares) e 7% do Cerrado (13,9 milhões de hectares), além de quase 15 milhões de hectares na Amazônia, "permitindo que eles possam ser livremente convertidos para uso alternativo do solo (agricultura, pastagens plantadas, mineração, urbanização etc.) sem qualquer tipo de limitação ou autorização administrativa".

"Para tanto, basta que o proprietário da área alegue que a área de campo foi, em algum momento do passado, utilizada para pastoreio. Como a imensa maioria das áreas de campo do país foram, em algum momento, usadas para pastoreio extensivo, todas elas seriam consideradas 'consolidadas'. Mesmo as poucas que nunca tenham sido pastejadas também perderão, na prática, a proteção hoje existente, pois será impossível aos órgãos de controle comprovar que nunca a área foi usada para pecuária extensiva", diz a nota.

Giro Político

redacao@tribunahoje.jor.br

"Torturar até delatar"

Ex-procurador da Lava Jato e ex-deputado federal com mandato cassado em 2023, Deltan Dallagnol (Novo-PR) afirmou ontem (22), que o tenente-coronel Mauro Cid "destrói a credibilidade da sua delação e do trabalho da PF e do STF no caso contra Bolsonaro". Dallagnol se refere aos áudios divulgados na quinta (21). Ele ainda afirma que uma prisão como a de Cid "nunca aconteceu na Lava Jato", e que a "tortura de presos para obter delações" não estava na operação, mas sim no STF. "Como temos denunciado há anos, parece que o verdadeiro pau de arara do século XXI e a verdadeira tortura de presos para obter delações, como disseram os senhores Dias Toffoli e Gilmar Mendes, não estava, como nunca esteve, na Lava Jato. Estava o tempo todo no STF".

DIVULGAÇÃO

Cartas na mesa

O advogado de Bolsonaro (PL), Fábio Wajngarten, defendeu a queda do sigilo dos depoimentos de Mauro Cid, após o vazamento dos áudios. Em rede social, disse que a defesa de Bolsonaro ainda avalia quais medidas tomar. "O levantamento do sigilo das gravações dos depoimentos dele, na íntegra, poderá dirimir potenciais dúvidas e dará a transparência necessária para a elucidação de parte dos fatos. Se for uma estratégia da defesa dele, vazando áudios como forma de declaração em 'off/on' não creio que tenha sido oportuna. De todo modo, a defesa do Presidente tomará as devidas providências ao longo", escreveu ontem (22) Wajngarten no X.

Jogo duplo

Wajngarten diz que foi surpreendido com a divulgação dos áudios e que até ontem (22) "não tinha juízo de valor" sobre o que foi dito por Cid. Segundo o advogado, desde a publicação da reportagem da Veja, seu "telefone derreteu de tantas chamadas". "Desde a publicação da matéria sobre um potencial jogo duplo de Mauro Cid, meu telefone derreteu de tantas chamadas. Confesso que fui surpreendido e ainda não tenho opinião formada, nem juízo de valor, diante de tantas possibilidades que podem ter ocorrido", disse.

Danos morais

O presidente da Embratur, Marcelo Freixo, foi condenado pelo Tribunal de Justiça do Rio de Janeiro a pagar R$ 30 mil ao senador Flávio Bolsonaro (PL-RJ) por danos morais. O ex-deputado publicou, em 2021, uma postagem em rede social que simulava uma ficha criminal do filho "01" do ex-presidente Jair Bolsonaro (PL). Freixo informou que vai recorrer da decisão da 4ª Vara Cível. Na imagem publicada no Facebook, Flávio segurava uma placa que dizia: "Lavagem de Dinheiro", "Organização Criminosa" e "Corrupção". Na legenda da publicação, Freixo escreveu: "Rachadinha é corrupção. O destino de Flávio Bolsonaro é a cadeia. Dele e de toda a família".

O traje na Justiça

O Conselho Nacional de Justiça (CNJ), órgão que fiscaliza e administra o Judiciário, deu cinco dias para o STJ explicar as novas regras de vestimenta para entrada na sede da Corte. A instrução normativa, publicada no mês passado, proíbe uma longa lista de peças, como bermuda, chinelo, short, minissaia, legging, camiseta sem manga, blusas que deixem a barriga à mostra e bonés. Também condiciona o acesso às salas de julgamento, inclusive por visitantes e grupos de estudantes, a trajes formais. Terno, gravata e sapato social para pessoas que se identificam com o gênero masculino e vestido ou blusa com calça ou saia e sapato social para quem se identifica com o gênero feminino.

adi ASSOCIAÇÃO DOS JORNAIS DIÁRIOS

Pelo Paraná

Campanha de vacinação

A Campanha de vacinação contra a Influenza começa na segunda-feira (25) e deve se estender até 19 de abril. Até o momento, a Sesa recebeu 440 mil doses da vacina, que já foram descentralizadas para todas as Regionais de Saúde. Inicialmente, a campanha de vacinação da Influenza atenderá os grupos prioritários, 4.556.962 pessoas que fazem parte desse grupo no Paraná.

Grupo prioritário

Crianças de seis meses a menores de seis anos; crianças indígenas de seis meses a menores de nove anos; trabalhadores da saúde; gestantes; puérperas; professores dos ensinos básico e superior; povos indígenas; pessoas com mais de 60 anos, pessoas em situação de rua; profissionais das forças de segurança e de salvamento; das forças armadas; pessoas com doenças crônicas, com deficiência permanente; caminhoneiros; trabalhadores do transporte rodoviário coletivo; trabalhadores portuários, funcionários do sistema de privação de liberdade; população privada de liberdade, além de adolescentes e jovens sob medidas socioeducativas (entre 12 e 21 anos).

Renegociar

O Procon-PR realizará até o dia 15 de abril um mutirão online de renegociação de dívidas. Poderão ser negociadas dívidas em atraso no cartão de crédito, cheque especial, crédito consignado e demais modalidades de crédito contraídas de bancos e instituições financeiras, que não possuam bens dados em garantia. A ação acontecerá na plataforma de solução de conflitos consumidor.gov.br ou diretamente com o banco no qual o consumidor tem conta ou a dívida.

Mascote de Guaratuba

Concurso Cultural vai escolher o Mascote da Ponte de Guaratuba. Interessados devem elaborar uma imagem ou desenho de mascote que possua relação com a obra de construção da Ponte de Guaratuba e enviar o conteúdo para e-mail específico do DER/PR (mascotepontedeguaratuba@der.pr.gov.br), em formato digital JPEG ou PNG, com tamanho mínimo de 1080 x 1080 pixels. O prazo para envio é 07 de maio.

Pedágio

Serão retomadas no sábado (23) as cobranças nas praças de pedágio dos trechos incluídos nos lotes 1 e 2 das novas concessões de rodovias do Paraná. O lote 1 liga Curitiba até as regiões Central e os Campos Gerais. Já o lote 2 conecta os Campos Gerais ao Norte Pioneiro, e Curitiba ao litoral.

Reativadas

Nove praças serão reativadas nas seguintes rodovias:PR-151; BR-153, BR-277; BR-369; BR-373; BR-476. Pela tabela com valores foi divulgada pela Agência Nacional de Transportes Terrestres (ANTT), motocicletas, motonetas e bicicletas motorizadas são isentas da tarifa.

Sem cobrança

A decisão do juiz federal substituto Vinicius Savio Violi determinou que os moradores do bairro Marques dos Reis, em Jacarezinho, norte pioneiro do Paraná, não terão que pagar pedágio na praça localizada no cruzamento da BR-369 com a BR-153. A Prefeitura de Jacarezinho terá que cadastrar os 2 mil moradores de Marques dos Reis.

Bem-sucedido

O Hospital Geral de Massachusetts, nos Estados Unidos, anunciou que realizou o primeiro transplante bem-sucedido do mundo de um rim de porco para um humano vivo. A cirurgia foi liderada por um médico paranaense, o cirurgião Leonardo Riella. "Este é um avanço monumental nos transplantes. Estou firmemente convencido de que o xenotransplante representa uma solução promissora para a escassez de órgãos no mundo", disse Riella.

Secretaria de IA

Curitiba é o primeiro município brasileiro a ter uma Secretaria de Inteligência Artificial. O anúncio da nova pasta foi feito pelo prefeito Rafael Greca no Smart City Expo Curitiba 2024. "Pessoalmente, acredito que não existe inteligência só artificial. Acredito na inteligência humana e recomendo que nossa inteligência artificial curitibana tenha coração. É assim que Curitiba, mais uma vez, se reinventa como cidade inteligente", destacou o prefeito Rafael Greca.

Secretaria de IA II

A Secretaria Municipal Extraordinária de Desenvolvimento Econômico, Inovação e Inteligência Artificial (Sedeia) vai trabalhar em conjunto com a Agência Curitiba de Desenvolvimento e Inovação, que já atua com o ecossistema de inovação da cidade, o Vale do Pinhão. A nova secretaria terá almeja a criação de sistemas capazes de simular o raciocínio, a aprendizagem e a percepção humana por meio de máquinas.

Expo Curitiba

O Smart City Expo Curitiba anunciou os vencedores da primeira edição do evento em uma cerimônia com mais de 2 mil pessoas. Os ganhadores das cinco categorias são: Cidades Inteligentes: E.I.T.A!Recife | Recife – PE, Transformação Digital e Inovação: Araguaína 4.0: A Cidade Que Não Para | Araguaína – TO, Cidade Sustentável: Quintal Florestal Sustentável | Santarém – PA, Equidade Social: Programa Compra Londrina – Felicidade em Compras Públicas Inteligentes | Londrina – PR e Mobilidade Urbana: Ciclovia do Trabalhador | Arapiraca – AL.

Filiações

Os diretórios do partido Republicanos promovem, na segunda-feira (25), em Curitiba, um evento de filiações, com mais de 400 participantes. O partido, que conta com 88 vereadores, quatro prefeitos e nove vice-prefeitos no Paraná, pretende dobrar o número de representantes nas Câmaras Municipais e prefeituras do Estado nas eleições de 2024.

Da Redação ADI-PR Curitiba
Coluna publicada simultaneamente em 22 jornais e portais associados. Saiba mais em www.adipr.com.br

Audiência pública discute 'Educação ou Doutrinação' na Assembleia legislativa

A audiência pública "CONAE: Educação ou Doutrinação? ", aconteceu na última quinta-feira (21) no Plenarinho da Assembleia Legislativa por proposição do presidente da Comissão de Ciência, Tecnologia, Inovação e Ensino Superior, deputado Fábio Oliveira (Podemos) com o objetivo de discutir as influências ideológicas nas políticas educacionais nacionais.

Para o parlamentar, "quando olhamos a forma como foi organizada a CONAE, percebemos, de uma forma muito clara, que na organização foi dada uma preferência às pessoas que hoje têm uma ideologia de esquerda. E o documento que foi produzido dessas reuniões, mostra que aquilo que está sendo tentado determinar para os próximos 10 anos de educação no país é o que não faz sentido para a grande maioria da população brasileira. Eu digo em um nível de ideologias".

Os temas debatidos abordaram desde a influência da Matriz UNESCO na descristianização da educação até os impactos negativos da Conae/PNE na formação moral e ética das crianças e adolescentes e os desafios ideológicos enfrentados pelo sistema educacional brasileiro.

O deputado Gilson de Souza (PL) que da comissão da Educação da Alep, destacou que "quando o plano nacional de educação foi elaborado, ele veio com uma série de coisas que nós não aceitamos. Estamos analisando agora esse documento do CONAE, para ver como é que está o conteúdo disso, se tem alguma coisa que afronta a família e os valores que defendemos. Nós entendemos que a escola precisa ser um ambiente para formar bons cidadãos, bons profissionais. Essas questões de família, de questões religiosas, de doutrinação ideológica, não devem estar no nosso Plano Nacional de Educação".

A audiência pública contou com as palestras do professor doutor Jean-Marie Lamber, especialista em Direito Internacional e Ciências Políticas, que falou sobre a matriz UNESCO e a Descristianização via Educação. Já o Professor Dr. Mauro Márcio de Paula Rosa trouxe como tema "Os Impactos Degradantes da Conae/PNE na Educação e Seus Resultados Catastróficos nas Formações Conteudista, Moral e Ética das Crianças e Adolescentes".

PR mapeia religiões africanas e amplia bolsas de estudo para população negra

Uma solenidade alusiva ao Dia Estadual de Luta pela Eliminação da Discriminação Racial e Dia Nacional das Tradições das Raízes de Matrizes Africanas e Nações do Candomblé reuniu centenas de pessoas na última quinta (21), no Auditório Poty Lazzarotto, no Museu Oscar Niemeyer, em Curitiba. O evento promovido pela Secretaria da Mulher, Igualdade Racial e Pessoa Idosa (Semipi) foi marcado pela reafirmação dos direitos e combate ao racismo e intolerância religiosa.

ROBSON MAFRA/SEMIPI

SECRETÁRIA Leandra Dal Ponte salienta que programas do Estado são voltados para conscientização e transformação real das condições de vida da população negra

O evento reuniu líderes religiosos, sacerdotes e sacerdotisas da umbanda e do candomblé, líderes de movimentos sociais, pastorais e dos movimentos negros de Curitiba e do Paraná. Ele também marca um ano da formatação de uma Secretaria dedicada ao tema no Estado.

A solenidade foi marcada por alguns anúncios. Um deles é um termo de cooperação técnica entre Semipi e o Fórum de Religiões de Matrizes Africanas para mapear os dados e informações das religiões de matrizes africanas do Estado. Outra cooperação técnica foi estabelecida com a Fundação Pró-Renal para oferta de exames para a população negra. A organização social vai publicar um edital específico para esse público nos próximos meses.

Na área da educação, a Semipi assinou uma parceria com a Uninter para disponibilizar 50 bolsas de estudos em graduação à distância, sendo 25 para indígenas e 25 para quilombolas do Estado. A parceria vale a partir deste ano. A universidade vai divulgar um edital com as regras.

"As políticas e programas que promovemos são voltadas para conscientização e transformação real das condições de vida da população negra", afirmou a secretária da Mulher, Igualdade Racial e Pessoa Idosa, Leandre Dal Ponte. Ela também destacou que a pasta pretende ampliar a assessoria para outras áreas do Governo do Estado para promover letramento racial.

O representante da Federação Umbadista do Paraná, pai Edward James Santos Harrison, defendeu o combate a intolerância religiosa. "É importante que o respeito e a diversidade espiritual sejam desmistificados e os estereótipos sejam esclarecidos, promovendo a compreensão mútua podemos construir uma sociedade mais inclusiva e harmoniosa", afirmou.

"Esse é o Brasil que a gente quer, de mudança, transformação, aceitação e reconhecimento", disse o babalorixá Jorge Kibanazambi.

DER avança na recuperação da pavimentação na rodovia PR-323 em Umuarama

O Departamento de Estradas de Rodagem do Paraná (DER/PR), autarquia da Secretaria de Infraestrutura e Logística (SEIL), está prestes a concluir a nova pavimentação da PR-323 em Umuarama, no trecho que foi demolido pelas chuvas no final do ano passado, no km 299.

Na última quarta-feira (20) foi executada a segunda camada de solo-cimento, que servirá como base para a pavimentação, sendo necessário aguardar período de sete dias corridos para cura do material. A primeira camada foi feita na semana passada.

Agora a previsão é executar duas camadas de Concreto Betuminoso Usinado a Quente (CBUQ) logo após este período de cura, e liberar a pista até o final do mês.

A frente de trabalho permanecerá no local por mais alguns dias com serviços que não vão necessitar de interdição, como colocação de meio-fio, plantio de grama no talude dos novos aterros, instalação de defensa metálica, demolição do desvio provisório implantado ao lado da rodovia, e concretagem da boca do novo bueiro, entre outros.

DER

TRÁFEGO de veículos pode ser liberado até o final do mês, se as condições climáticas forem favoráveis. Base da nova pista foi executada nesta semana

CHUVAS

Em 23 de dezembro do ano passado, após Umuarama acumular um volume de chuvas de 78,2 milímetros em um único dia, segundo registro do Simepar, o bueiro sob o km 299 da PR-323 começou a ceder, levando ao colapso de metade da pista direita (sentido Guaíra). Como o trecho é duplicado, foi possível manter o tráfego na rodovia utilizando as pistas do sentido oposto, convertidas para mão dupla.

Em 9 de janeiro, a cidade foi atingida por volume semelhante de chuvas, 69,4 mm, causando o colapso total da pista direita e danos severos ao acostamento externo da pista esquerda (sentido Maringá). Em 12 de janeiro o DER/PR contratou a obra emergencial para manter a trafegabilidade no local enquanto eram iniciados os serviços de recuperação da rodovia.

No Dia da Água, Estado restaura 16 nascentes em 11 municípios

Como forma de celebrar o Dia Mundial da Água, ontem (22), o Instituto Água e Terra (IAT) ajudou na restauração de 16 corpos hídricos em 11 municípios do Paraná. As ações de conservação contaram com a recuperação de nascentes por meio da técnica solo-cimento, plantio de mudas de espécies nativas e a remoção de lixo. Paralelamente, o órgão intensificou ações de educação ambiental, com palestras e atividades em diferentes escolas dos 21 núcleos regionais do Estado.

"O Paraná tem um patrimônio hídrico muito grande, devemos fazer uso disso da melhor forma possível, respeitando e preservando o meio ambiente", afirmou o diretor-presidente do IAT, Everton Souza.

Quatro dessas nascentes foram preservadas usando a técnica de conservação com solo-cimento: do Ribeirão Canutã em Jandaia do Sul, no Vale do Ivaí; uma nascente que deságua no Ribeirão Coqueiro, afluente do Rio Pirapó, em Ângulo, na região Noroeste; do Rio Água da Igrejinha, em Munhoz de Mello, na região Norte; e uma nascente em Novo Sobradinho, afluente do Rio Arroio Guaçu, no em Toledo, no Oeste.

A prática, que é bastante difundida no meio rural, garante que os reservatórios não sequem durante períodos de estiagem, proporcionando o uso contínuo da água pela população. A estimativa é que mais 100 nascentes passem pelo procedimento até o fim deste ano.

Na técnica, a fonte passa primeiramente por uma limpeza geral para retirar possíveis impurezas. Em seguida, a área da nascente recebe pedras irregulares (pedra-ferro, sem fundo amarelo), funcionando como um filtro físico da água. Na sequência, são colocados canos de abastecimento das caixas d'água. Por fim, a fonte é lacrada com uma mistura de solo com cimento.

Todas as ações contaram com o apoio das prefeituras e do Instituto de Desenvolvimento Rural do Paraná – Iapar-Emater. A atividade em Jandaia do Sul também teve o auxílio da Cooperativa Agroindustrial Vale do Ivaí (Cooperval).

"A água é o nosso bem mais precioso e ações como essas contribuem para uma melhoria na quantidade e na qualidade da água dos rios. São iniciativas que impactam na taxa de infiltração da água da chuva e reduzem o assoreamento e a contaminação das fontes", explicou o extensionista rural da divisão de proteção de mananciais da diretoria de Saneamento Ambiental e Recursos Hídricos do IAT, Ricardo Augusto da Silva.

ACIU interAtiva

Boletim Informativo Semanal

Show de Vendas I

Com estratégia e planejamento é possível alcançar resultados surpreendentes no comércio. O experiente professor Itamar Ribeiro é quem irá mostrar como atingir esses objetivos. Convidado pela Aciu ele estará em Umuarama no dia 11 de abril para um Show de Atendimentos em Vendas, no Centro Cultural Vera Schubert, a partir das 19h30.

Show de Vendas II

Conhecido pela forma bem humorada e muito divertida que lida com diferentes tipos de conteúdos, Itamar vai repassar dicas importantes e que fazem a diferença no atendimento aos clientes no dia a dia. O investimento para associados é de R$ 30 e para não associados R$ 60. Interessados devem entrar em contato pelo telefone (44) 99153-8728.

Material escolar

Ainda dá tempo de você colaborar com a campanha de arrecadação de materiais escolares promovidas pelo Sesc. Nesta semana houve um evento para comemoração dos resultados alcançados, mas as doações podem ser feitas até o dia 29 de março. A Aciu é um dos pontos de arrecadação. Seja generoso e participe!

Esporte para mulheres

E ainda falando sobre o Sesc, uma programação especialmente para as mulheres foi preparada para este sábado (23) no Bosque Uirapuru. Durante toda a manhã haverá disputas de voleibol e às 9h uma caminhada. Das 13h30 às 17h30 será realizado torneio de futsal. Mais informações e inscrições pelo telefone (44) 3623-8050.

Fica Leão

Ajude na realização de projetos sociais e culturais em Umuarama. Parte do imposto de renda pode ser destinada de forma legal para essa finalidade. Os recursos são repassados de forma segura aos fundos que representam os direitos da criança e do adolescente e do idoso. Entre em contato com um contador e colabore com a Campanha Fica Leão.

Comunidades inteligentes

Três cidades paranaenses: Curitiba, Ponta Grossa e Assaí estão novamente na lista da Smart21 Communities, que seleciona anualmente as 21 comunidades mais inteligentes do mundo. Todas elas aplicaram os princípios exigidos por conferência em Taiwan, com programas de governança voltados para a construção da prosperidade econômica inclusiva, saúde social e riqueza cultural, o que tornam uma comunidade forte e resiliente.

Fecoum I

Empresas interessadas em participar da Fecoum, podem fazer a locação de estandes com a Aciu. Associados têm desconto de 15%. Para mais informações, entre em contato com Edson Vander pelo telefone (44) 98422-1805. Aproveite!

Fecoum II

Considerada a maior feira da construção civil do noroeste do Paraná, a Fecoum será realizada entre os dias 6 e 9 de junho no Centro de Eventos Alexandre Ceranto, em Umuarama. A programação contará com palestras ministradas por profissionais renomados da construção civil.

Café da manhã

A RAM Fipal em Umuarama convida a todos para um café da manhã na concessionária neste sábado (23), que é dia de Super Mega Vendas. Além da recepção especial, o atendimento ao público será ampliado até às 15h. Aproveite essa oportunidade para conhecer os modelos RAM e as condições de negociações. O endereço é Avenida Tiradentes nº 1665.

"Faça o teu melhor na condição que você tem, enquanto você não tem condições melhores para fazer melhor ainda!"
- Mário Sérgio Cortella

Excelente fim de semana

A Aciu é a Casa do Empresário

Cachorra da raça pitbull é queimada viva com as patas amarradas no Parque Pimentel

Uma cachorrinha de porte grande foi queimada viva, com as patas amarradas, no Parque Industrial de Umuarama. Ao que tudo indica, o crime aconteceu na noite da última quinta-feira (21). O corpo do animal ficou completamente carbonizado e foi encontrado em uma pilha de móveis velhos e restos de materiais de construção ao lado de uma estrada de terra, nas proximidades do loteamento Pimentel.

Uma mulher que sempre leva seus bichos de estimação para passear nas imediações gravou um vídeo após se deparar com o resultado da brutalidade e divulgou as imagens nas redes sociais. "Eu posso estar enganada, mas acho que mataram esse bichinho vivo. Só tocaram fogo no animal, sabendo que tem lixo aqui na frente, e esse sofá".

Após tomar conhecimento da situação, uma equipe da Saau (Sociedade de Amparo aos Animais de Umuarama) foi ao local para tentar localizar a pessoa responsável pela atrocidade, mas ninguém quis se manifestar. Uma servidora voluntária da entidade verificou que realmente a cadela, provavelmente da raça pitbull, tenha sido queimada ainda com vida, em um ato de extrema crueldade.

Bastante sensível, a presidente da Saau, Ana Polaquini, disse que crimes como este não podem ficar impunes. "Cada dia que passa estamos nos deparando com situações cada vez piores de crueldade com os animais. A gente não tem paz. É uma dor ainda maior que a outra. Onde vamos parar com isso? Como a gente vai ser feliz num mundo assim", desabafou.

A diretora da Saau ressaltou à reportagem que o fato já foi comunicado à Polícia Civil de Umuarama e uma investigação já foi iniciada, no intuito de localizar e identificar o autor do crime. Uma informação que está sendo averiguada pelos policiais é de que a cadela foi capturada na rua e levada até o local de sua morte. Por isso, os investigadores estão verificando câmeras de monitoramento instaladas pelo bairro.

COLABORAÇÃO/OBEMDITO

LOCAL onde o animal foi encontrado carbonizado no meio de lixo também queimado nos fundos do bairro Pimentel

DIVULGAÇÃO

Três mulheres, de 23, 28 e 30 anos, foram presas pela Polícia Rodoviária no fim da tarde de quinta (21), em posse de 87 tabletes de maconha, na PR-323, entre Iporã e Cafezal do Sul. A droga estava no bagageiro de um ônibus que seguia de Guaíra para o Rio de Janeiro (RJ). Os policiais realizavam uma operação de rotina quando verificaram o compartimento e encontraram três malas que comportavam os diversos tabletes de maconha. As donas das malas disseram aos policiais que os 71 quilos de drogas foram pegos no Terminal Rodoviário de Guaíra e que levariam o produto até o Rio de Janeiro. Elas foram presas em flagrante sendo conduzidas à Delegacia de Polícia de Iporã.

Caminhoneiro que matou acadêmica de Umuarama foi indiciado por homicídio

O motorista do caminhão apontado como o causador do acidente que resultou na morte de três pessoas da mesma família na PR-317, entre Toledo e Ouro Verde do Oeste, em janeiro deste ano, foi indiciado por homicídio culposo.

Ele colidiu em um automóvel que era ocupado por Mayara Leidens, de 29 anos, a filha dela, Lara Leidens, de 5, e a irmã, Mariana Leidens, 19, que cursava Medicina na Unipar em Umuarama. As três vítimas morreram.

O acidente aconteceu no dia 8 de janeiro. Na ocasião, o caminhão carregado com concreto, seguia no sentido a Ouro Verde do Oeste e invadiu a pista contrária, atingindo o guard-rail e colidindo no Toyota Corolla Cross, em um Toyota Yaris e também em um Ford Fusion. O Yaris – ocupado pela família Leidens – foi arrastado por cerca de 30 metros.

De acordo com o delegado Rodrigo Baptista, durante a investigação, o caminhoneiro alegou que os freios do veículo se romperam, o que gerou o acidente. Entretanto, com dados do GPS do veículo, foi possível verificar que momentos antes da batida o caminhão seguia em alta velocidade e teve uma frenagem forte e rápida.

A investigação chegou à conclusão que o acidente não foi resultado de uma falha mecânica e sim da imperícia do condutor, que se "perdeu" nas curvas e, ao tentar voltar ao rumo, causou a tragédia.

DIVULGAÇÃO

CARRO que era ocupado pela acadêmica de Medicina ficou completamente destruído

Polícia procura suspeitos de estelionato em Umuarama

A Polícia Civil do Paraná desvendou uma trama familiar de estelionato envolvendo um homem e seu filho, que passaram a ser acusados de aplicar golpes em diversas cidades do estado, incluindo Umuarama. A investigação revelou que a dupla visitou uma imobiliária em janeiro deste ano, demonstrando interesse na locação de um sobrado e conseguindo as chaves.

No entanto, o verdadeiro intento era fotografar o imóvel, fazer cópias das chaves e anunciá-lo para locação como proprietários legítimos. Após atrair interessados, solicitavam que fosse feito um depósito caução e, ao final, revelavam o golpe. Mais de 14 ocorrências semelhantes foram registradas em cidades como Maringá, Cruzeiro do Oeste e Toledo.

O Judiciário concedeu pedidos de prisão preventiva para a dupla, mas, até o momento, eles não foram encontrados. Agora, pai e filho são considerados foragidos.

Faça a sua **Doação da Sorte** e dê esperança a quem mais precisa.

Ajude o UOPECCAN e concorra a sorteios.
Você faz a diferença e todo mundo sai ganhando.

Doação da Sorte é um produto criado em parceria pela Bens Seguradora e pela Icatu Seguros para apoiar o **Hospital do Câncer UOPECCAN**.

A partir de R$ 5,00 você já está ajudando e concorrendo!

Veja como funciona:

Você faz a sua **Doação da Sorte**.

Parte da doação vai para o **Hospital UOPECCAN**.

E você já começa a concorrer a um **sorteio** que pode te dar um prêmio de até 10.000 vezes o valor da sua doação!

Use o QR Code e **saiba mais**

ICATU

HOSPITAL DO CÂNCER UOPECCAN

NOITE E DIA É Seguro Corretora

Título de pagamento único Filantropia Premiável, Icatu Capitalização S/A, CNPJ 74.267.170/0001-73. Ao contratar, consulte as Condições Gerais e as características essen- ciais. É proibida a venda para maiores de 16 anos. Após a realização do sorteio, do término do prazo de vigência ou do cancelamento do seu Título de Capitalização, seu prêmio estará disponível para pagamento peço prazo prescricional de 5 anos. O valor de resgate deste título será revertido para o HOSPITAL DO CÂNCER UOPECCAN, entidade beneficente de assistência social, certificada nos termos da regulamentação vigente, caso não haja comunicação do subscritor à sociedade de capitalização sobre a desistência da cessão, até o dia anterior à realização do primeiro sorteio previsto no título de capitalização. SAC Icatu Capitalização 0800 286 0109. Ouvidoria Icatu Seguros 0800 286 0047. *Bruto de Imposto de Renda de (-25%).

URGENTE

JÁ FEZ A SUA PARTE?

Combater a dengue não é um jogo de empurra. Faça a sua parte agora mesmo!

Cada um de nós tem um papel vital no combate à dengue. Não ignore! destrua os criadouros!

Tribuna Hoje news

Alunos da rede municipal de ensino recebem kits com materiais escolares

A Secretaria de Educação de Umuarama iniciou nesta semana a distribuição do material escolar aos alunos da rede municipal de ensino. O prefeito Celso Pozzobom e a secretária da Educação, Mauriza Lima, fizeram uma entrega simbólica na tarde de ontem (22), na Escola Municipal Germano Norberto Rudner.

Até a próxima semana o material deve ser repassado para todas as unidades. "Estes kits suprem todas as necessidades dos estudantes, por isso os pais de alunos das escolas municipais não recebem imensas listas de materiais escolares para os seus filhos e economizam um bom dinheiro", disse a secretária.

"Como prefeito, tenho o compromisso de assegurar o fornecimento de material didático a todos os estudantes, reafirmando nosso compromisso com a qualidade da educação no município. É muito bom proporcionar esse benefício e receber o carinho dos alunos", afirmou Pozzobom. "Garantir material didático igualitário nas escolas é essencial para uma política de equidade, onde o acesso universal aos recursos garante oportunidades de aprendizado para todos", completou Mauriza.

A licitação para compra do material foi realizada em setembro de 2023, porém devido à necessidade de qualificação das amostras apresentadas pelas empresas vencedoras do processo, para garantir a entrega de itens de qualidade em acordo com os descritivos licitados, os contratos só foram formalizados em 16 de fevereiro deste ano.

Considerando o prazo de entrega estipulado em contrato, de até 45 dias úteis, a distribuição dos kits de materiais ocorreu dentro das expectativas contratuais. "Na aquisição dos kits e agendas para o profissional da educação, incluso neste processo, foram investidos R$ 1,2 milhão. Vamos distribuir um total de 11.200 kits", acrescentou a secretária.

Os kits contemplam as turmas do berçário, maternal I e II, jardim, Infantil 4 e 5, 1º ao 4º ano, 5° ano do ensino fundamental I e Educação de Jovens e Adultos (EJA).

A lista de materiais é montada conforme a turma do estudante e pode conter itens como agenda personalizada, apontador de lápis e borracha branca; cadernos grandes e personalizados de cartografia, aritmética e de linguagem ('brochurão'), caderno de caligrafia pequeno, canetas esferográficas nas cores preta e azul e canetas hidrográficas de 12 cores; cola branca, lápis preto e lápis de cor, pasta grampo trilho, pasta polionda, régua e tesoura escolar.

JOSÉ A. SABINO/SECOM

POZZOBOM e a secretária Mauriza fizeram uma entrega simbólica na Escola Municipal Germano Norberto Rudner

ATRASOS

A Secretaria de Educação informou, por outro lado, que o atraso na distribuição das mochilas e uniformes escolares – que ainda não foram entregues aos alunos – se devem à reprova na avaliação das amostras enviadas pelas empresas vencedoras das respectivas licitações.

O município é bem criterioso quanto à qualidade e o cumprimento das especificações previstas no processo licitatório, não aceitando material de baixa qualidade, e a cada reprova de amostra é respeitado um prazo para publicação da decisão e convocação da próxima empresa, o que acaba estendendo o cronograma.

"O fornecedor das mochilas tem até a primeira quinzena de abril para iniciar a entrega. Já quanto aos uniformes, os laudos foram encaminhados para licitação esta semana, após a aprovação das últimas amostras. Agora o município finalizará os trâmites da contratação, porém a empresa fornecedora conta com prazo contratual de 60 dias para proceder a fabricação e entrega", explica a secretaria.

Mais de mil pessoas já foram diagnosticas com Covid em 2024

Em 82 dias – de 1° de janeiro até 22 de março – exatamente 1.017 pessoas foram diagnosticadas com Covid-19 em Umuarama (628 mulheres, 347 homens e 42 crianças). E de acordo com o Boletim Covid de ontem (22) há a informação de que 20 novos casos foram confirmados na cidade. Estes números indicam que a média diária de registros é de 22.

A boa notícia, segundo a Secretaria de Saúde, é que a mulher que estava internada na UTI do Uopeccan por 16 dias conseguiu se recuperar e obteve alta médica. "Por outro lado, existem 322 pessoas em isolamento domiciliar", comenta o secretário Edson dos Santos Souza.

O número de pessoas de Umuarama diagnosticadas com coronavírus desde o início da pandemia, em março de 2020, é de 44.371, sendo que, deste total, 43.785 se recuperaram. Neste período de 48 meses, foram oficialmente confirmados 361 óbitos.

Formação aborda práticas de ensino a alunos neuroatípicos

Professores das salas de recursos multifuncionais e profissionais de apoio da rede municipal de ensino participaram de um curso de formação continuada sobre práticas de ensino para inclusão de alunos neuroatípicos, ofertado pela Secretaria de Educação de Umuarama. A formadora foi a renomada professora doutora Fernanda de Carvalho Polônio, de Maringá.

O foco da formação foi apresentar aos professores estratégias e técnicas diferenciadas para o trabalho em sala de aula com os alunos neuroatípicos – aqueles com Transtorno do Espectro Autista (TEA), Transtorno de Deficit de Atenção com ou sem hiperatividade (TDAH) e Transtorno Opositor Desafiante (TOD), entre outros.

ASSESSORIA/SECOM

O FOCO da formação foi apresentar aos professores estratégias e técnicas para o trabalho em sala de aula com os alunos neuroatípicos

"O objetivo é auxiliá-los a eliminar barreiras que possam impedir o estudante de avançar no processo de ensino-aprendizagem. A metodologia da formadora foi trazer conhecimento teórico, associando-o à prática a ser desenvolvida com os estudantes público-alvo da educação especial", explicou a secretária municipal da Educação, Mauriza de Lima Menegasso.

Fernanda Polônio é graduada em Pedagogia pela Universidade Estadual de Maringá, especialista em Educação Especial, Inclusão e Libras, mestre e doutora em Educação pela UEM. Tem ampla experiência como professora e formadora da Educação Especial e atualmente trabalha como terapeuta no Atendimento Educacional Especializado no Núcleo de Terapias Integradas Sinapse em Maringá. O treinamento teve a participação de 210 professores que atuam na rede municipal, desde as turmas do maternal ao 5º ano, e ocorreu nesta quinta-feira, 21, no campus 3 da Universidade Paranaense (Unipar).

A organização foi das coordenadoras educacionais Angela Pinto Tavares Baccarin e Francielle Dada de Oliveira, com a equipe multiprofissional constituída pelo assistente social Welington Douglas da Silva Oliveira, a fonoaudióloga Bruna Quevedo Silva, as psicólogas Jôze Kelly Fator e Tayná Ceccon Martins e a psicopedagoga Cristiane da Conceição Pereira Martins.

Prefeitura asfalta estrada Cedro em tempo recorde

Mais uma estrada rural de Umuarama está sendo asfaltada, por determinação do prefeito Celso Pozzobom, e desta vez a pavimentação deve ser executada em tempo recorde. Com equipamentos próprios e servidores municipais, a Prefeitura iniciou na segunda (18), o trabalho na Estrada Cedro – perto do distrito de Lovat – e a previsão é de que até o final da próxima semana a obra esteja concluída em um trecho de 2,2 quilômetros da estrada, partindo da rodovia PR-323 até a altura da capela São Sebastião.

Essa agilidade foi possível porque a estrada recebeu há algum tempo uma readequação completa, com cascalhamento em todo o trecho, e desde então recebeu manutenção periódica da Secretaria de Serviços Rodoviários – inclusive com a aplicação de fresado asfáltico. "Desde o início de nossa primeira gestão, em 2017, as estradas estão sendo muito bem cuidadas e a Cedro sempre recebeu atenção, pois é utilizada diariamente por dezenas de produtores, dentre eles muitos feirantes", lembrou o prefeito.

Com esta característica especial, a Secretaria de Obras decidiu utilizar um sistema diferente de pavimentação. "Estamos aproveitando o cascalho como base e fazendo a correção e reforço do leito com reperfilamento em CBUQ (massa asfáltica quente). Depois finalizamos com a micropavimentação e o resultado está superando as expectativas", disse o secretário de Obras, Renato Caobianco.

O primeiro trecho, de aproximadamente 900 metros, foi entregue ontem (22). No total, serão utilizados em torno de 400 toneladas de CBUQ e 13 cargas de matéria-prima para micropavimentação, a um custo estimado de R$ 330 mil. A obra foi discutida pelo prefeito Celso Pozzobom com a comunidade da estrada em reunião na noite da quinta-feira (21), no espaço de festas da capela. "Com a base pronta, o reperfilamento corrige as imperfeições, regulariza o leito da pista e já garante o nivelamento, enquanto a micro finaliza. Assim, reduzirmos sensivelmente os custos para a parte dos proprietários, em comparação com a pavimentação tradicional, executada em outras estradas", explicou o prefeito.

Palavras cruzadas

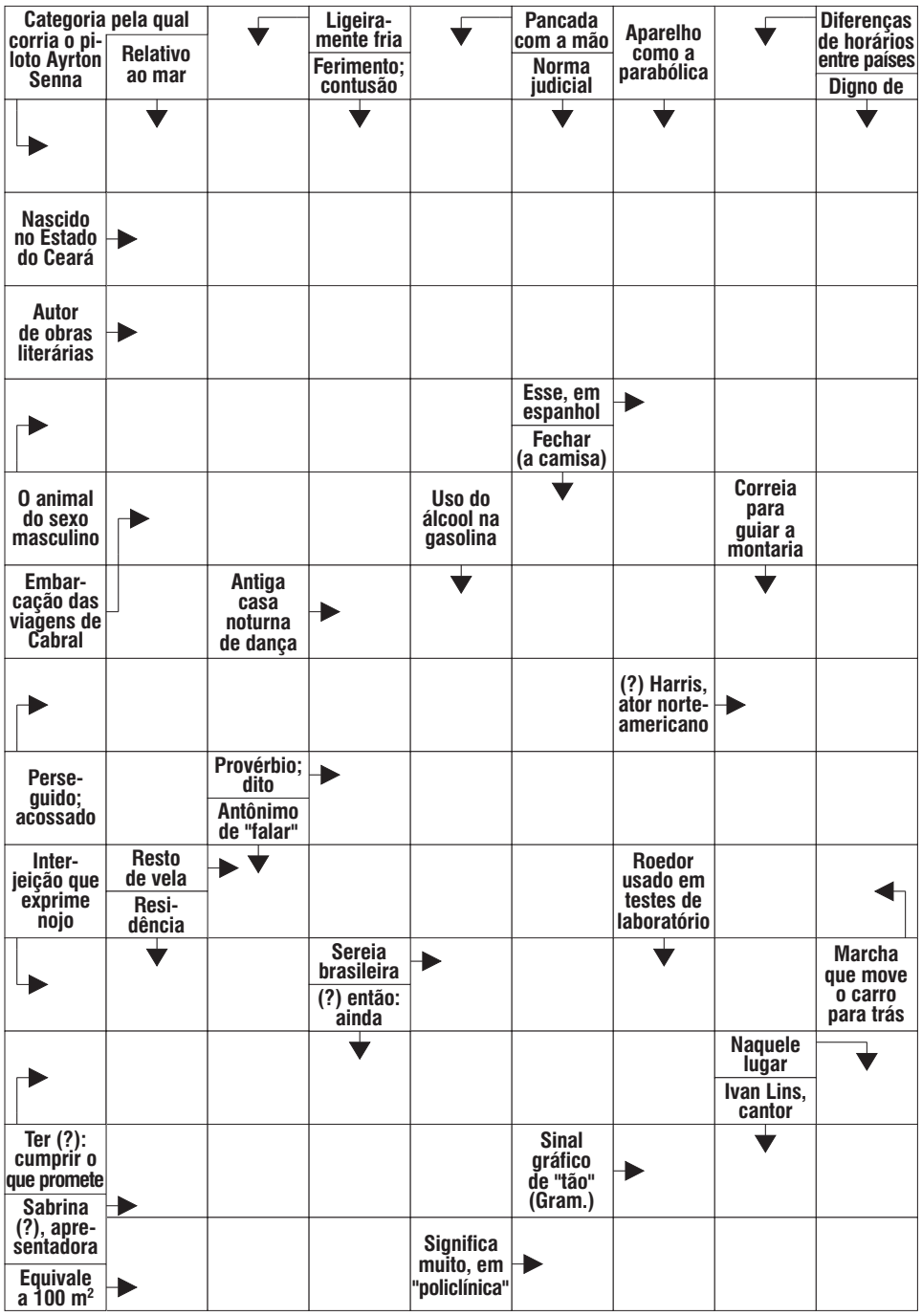

BANCO 3/are — eca — ese. 5/fusos. 6/acuado. 8/oceânico. 7

Solução anterior

	S		D			C		
	A	C	E	R	T	A	D	A
A	B	E	L	E	C	A	I	M
	A	N	E	L		T	A	B
	D		T	E	C	I	D	O
	O	L	A		A	N	O	S
P O	E	I	R	A		G	I	
	D	R		L	U	A	N	A
R	O	S A	L		R		D	V
	M		O	F	I	C	I	O
	I	N	G	E	N	U	O	
E	N	E		R	A	P		B
	G	O	L	A		I	I	I
C	O	N	E		E	M	A	S

Horóscopo do dia

ÁRIES 21/3 a 20/4
A Lua se estranha com vários astros, e a recomendação é pegar mais leve, manter as atividades de rotina e não se sobrecarregar com muitas tarefas. A boa notícia é que esse astral instável está com as horas contadas, e tudo vai fluir melhor depois do almoço. Clima tranquilo no amor.
COR: BEGE PALPITES: 41, 60, 32

TOURO 21/4 a 205
A Lua arranja tretas com Saturno e Vênus, e isso significa que perrengues podem marcar presença nas relações pessoais. Tenha mais jogo de cintura e deixe as diferenças de lado para evitar torta de climão com seus queridos. Ainda bem que o clima vai mudar da água para o vinho à tarde, e o astral ficará tudo de bom!
COR: VERMELHO PALPITES: 12, 30, 03

GÊMEOS 21/5 a 20/6
Os astros trocam vibes instáveis nas primeiras horas do dia e a recomendação é agir com todo jogo de cintura e paciência. A boa notícia é que o clima melhora bastante depois do almoço, e não pensará duas vezes para trocar um rolê por descanso. Vibes neutras no amor.
COR: VERDE-ESMERALDA PALPITES: 51, 42, 06

CÂNCER 21/6 a 21/7
Os astros avisam que o dia já vai raiar meio azedo, e se não quer arranjar conflitos, escolha bem as palavras e maneire nas críticas. Imprevistos podem atrapalhar seus planos, mas à tarde será mais positiva e tudo vai dar certo. O amor fica mais protegido.
COR: AZUL-CLARO PALPITES: 42, 15, 04

LEÃO 22/7 a 22/8
O dia começa com um astral meia boca em suas relações e aborrecimentos não estão descartados, sobretudo com assuntos de dinheiro. Procure ser mais tolerante com quem convive, pegue leve nas exigências e controle seus recursos com mais rigor. O amor segue tranquilo.
COR: PRETO PALPITES: 45, 56, 38

VIRGEM 23/8 a 22/9
Os astros deixam o clima meio tenso em seus contatos, e a dica é ter mais diplomacia com colegas, amigos e família. As relações pessoais podem ficar à mercê de perrengues, mas o astral melhora à tarde e, aí sim, você vai se dar bem com todos. Tudo certo no amor.
COR: AZUL-MARINHO PALPITES: 08, 44, 06

LIBRA 23/9 a 22/10
Tensões afloram, e há risco de enfrentar puxadas de tapete. Por isso, pegue leve para não se estranhar com quem convive. Não vai ser fácil atender as exigências, mas evite se estressar, pois sua energia melhora depois do almoço. No amor, prepare o coração para as altas temperaturas que devem comandar!
COR: VERMELHO PALPITES: 25, 16, 10

ESCORPIÃO 23/10 a 21/11
Decepções nas suas relações podem abalar a sua confiança e tirar o foco do que precisa ser feito. Mas esse astral tenso vai perder força, valeu? Desentendimentos serão esclarecidos e você vai dar um show de simpatia. O amor fica blindado e a sintonia será plena.
COR: PRETO PALPITES: 60, 33, 32.

SAGITÁRIO 22/11 a 22/12
Vibes treteiras se espalham, e é melhor ligar o radar para não se estressar. Também vai precisar ter mais tolerância para não provocar mágoas. Mas o astral dá uma guinada à tarde e você vai se entender melhor com todos. No amor, que tal fazer um convite para um programinha romântico?
COR: BRANCO PALPITES: 47, 45, 20

CAPRICÓRNIO 23/12 a 20/1
Sabadou, mas é melhor não sair muito da sua zona de conforto, pois imprevistos podem rolar e causar chateações. Meça as suas palavras, ok? Em compensação, o astral vai engrenar à tarde e as coisas devem fluir que é uma maravilha! O amor está com energias incríveis.
COR: BRANCO PALPITES: 47, 25, 11

AQUÁRIO 21/1 a 19/2
Os astros ficam enfezados, e convém você ir devagar para não escorregar em nenhuma casca de banana, principalmente quando o assunto é grana! À tarde, a saúde ganha proteção e o dia deve ser mais positivo de maneira geral. A intimidade vai ferver no amor!
COR: BRANCO PALPITES: 14, 41, 08

PEIXES 20/2 a 20/3
Saturno e Vênus tem um desentendimento com a Lua, e sabendo disso, vale a pena deixar a antena ligada para não se meter em atritos. Faça a sua parte para conciliar interesses divergentes e mostre mais jogo de cintura com as pessoas. No amor, clima de harmonia total.
COR: PRETO PALPITES: 25, 27, 16

Mensagem do Dia

O Senhor levanta a sua voz à frente do seu exército; Como é grande o seu exército! Como são poderosos os que obedecem à sua ordem! Como é grande o dia do Senhor! Como será terrível! Quem poderá suportá-lo? "Agora, porém", declara o Senhor, "voltem-se para mim de todo o coração, com jejum, lamento e pranto." Rasguem o coração, e não as vestes. Voltem-se para o Senhor, para o seu Deus, pois ele é misericordioso e compassivo, muito paciente e cheio de amor; arrepende-se, e não envia a desgraça.

Joel 2:11-13

Conheça os sinais da queima da junta do cabeçote e como evitar

Essenciais para o funcionamento e vida-útil dos veículos, as juntas de cabeçote são projetadas para vedar a conexão entre o bloco e o cabeçote do motor. Sua função principal é evitar que fluidos, como óleo lubrificante e líquido de arrefecimento se misturem, ao mesmo tempo em que mantém a compressão da mistura ar/combustível dentro das câmaras de combustão, garantindo a performance e eficiência dos componentes mecânicos.

Contudo, falhas na vedação ou danos estruturais podem comprometer sua eficácia e, consequentemente, levar ao quadro conhecido como queima da junta do cabeçote. Embora conhecida pelos estragos extremos que pode causar aos motores, a queima da junta do cabeçote pode ser reparada antes de provocar grandes prejuízos. Quem explica é Marlon Silva, coordenador técnico, da Takao, marca de componentes para motor comercializada pela Goop Distribuidora.

"A queima da junta do cabeçote ocorre pelo contínuo funcionamento do motor em temperaturas extremas, o que afeta as condições físicas da composição da peça, que se desgastam prematuramente, reduzindo sua eficácia, até queimá-la. Mas esse não é um processo imediato. Ela acontece gradativamente e pode ser identificada por uma série de sinais", afirma o coordenador técnico.

INDICATIVOS DA QUEIMA DA JUNTA DO CABEÇOTE

Perda de potência: ao queimar, a junta do cabeçote deixa de manter a compressão adequada nos cilindros. Com isso, a queima de combustível fica prejudicada, afetando a performance do motor. Durante a condução, será notada uma perda de potência, com uma redução nas retomadas das acelerações, falhas nas partidas ou mesmo a ocorrência de trancos na condução. Além de aumentar o consumo de combustível, esta condição pode acelerar o desgaste dos componentes e causar danos irreparáveis ao motor.

Alto consumo de óleo e combustível: em uma situação de queima de junta do cabeçote, ocorrem vazamentos de óleo e fluído de arrefecimento para as câmaras de combustão, permitindo que se misturem. Isso leva a um aumento excessivo no consumo de óleo e o risco de danos pela falta de lubrificação adequada das peças do motor. Além disso, o consumo de combustível aumenta, uma vez que falhas na compressão dos cilindros exigirão mais combustível para manter a potência. A curto prazo, haverá um aumento nos gastos com combustível, no médio, com óleo lubrificante e no longo, com todo o conjunto motriz.

Fumaça no sistema de exaustão: "à medida que a falha da junta do cabeçote piora, ela trará mais líquido de arrefecimento para a câmara de combustão, causando o funcionamento irregular do motor", explica Marlon Silva. "Neste momento, haverá a emissão de fumaça branca saindo do tubo de escape. No entanto, o motorista pode não notar, devido à ação do catalisador e continuar a dirigir, sem se atentar para a gravidade da situação". O especialista destaca que, contudo, após um tempo, o sistema catalítico também será afetado e a fumaça se tornará visível, além de ser facilmente notada pelo forte odor que será exalado pelo sistema de exaustão. Entretanto, a situação já terá se agravado, comprometendo ainda mais todo os sistemas.

DIVULGAÇÃO

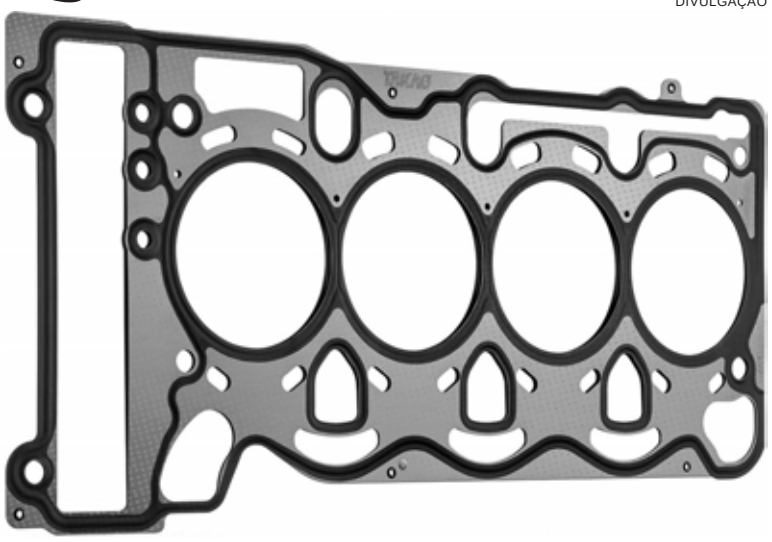

Problema na junta do cabeçote ocorre de forma gradativa e pode levar à perda total do motor, se não for sanado previamente

Vazamentos: é comum ocorrerem vazamentos do líquido de arrefecimento em situações de queima da junta do cabeçote. Em alguns casos, também pode haver vazamento de óleo lubrificante. Um sinal característico é o acúmulo do fluido do radiador em partes do motor ou abaixo do veículo. Atualmente, os fluidos e aditivos de radiador são disponibilizados com corantes, o que facilita a identificação desses vazamentos. Marlon Silva alerta para a perda do fluído de arrefecimento nesse processo: "Quando o pistão está no curso de admissão, ele pode sugar uma pequena quantidade desse fluído para a câmara de combustão, que é queimada durante o evento, reduzindo gradativamente o nível do líquido". Uma forma de garantir que não haja vazamentos é checar o nível do líquido arrefecedor no depósito de expansão. Se ele estiver muito baixo é sinal de que isso precisa ser averiguado, antes de ocasionar mais problemas.

Contaminação de fluidos: durante a queima da junta, ocorre a mistura do óleo lubrificante com o fluído de radiador, provocando uma contaminação que afetará a lubrificação dos componentes. Ao verificar o óleo do motor, é possível notar que sua composição está alterada, apresentando uma aparência leitosa, com aspecto semelhante a café com leite ou milk shake. Nessa situação, o composto já perdeu praticamente todas suas propriedades e não lubrificará mais as partes de atrito, permitindo o desgaste prematuro e acentuado das peças do motor e agilizando o processo para a ocorrência de uma pane total do veículo.

Como identificar uma junta queimada

Uma junta de cabeçote queimada pode exigir uma série de reparos, dependendo da gravidade dos danos causados: da substituição da junta queimada e demais componentes, como cilindros, pistões, retentores, sensores de oxigênio e catalisador até a troca do cabeçote ou do bloco do motor, no pior dos casos.

Para identificar a queima da junta do cabeçote, o especialista da Takao recomenda a realização de alguns procedimentos, como um teste de pressão do líquido arrefecedor para determinar se há vazamentos externos. Com o reservatório de expansão completo, deixa-se o motor do veículo em funcionamento por um período. À noite, o veículo é desligado. Pela manhã, é feita uma inspeção no motor e abaixo do carro, procurando por manchas e poças de fluído vazado após o esfriamento do conjunto motriz.

Outra maneira de avaliar é utilizar um boroscópio, equipamento dotado de uma microcâmera para verificar se há algum sinal de fluido na câmara de admissão, após a injeção de ar comprimido em seu interior. No entanto, Marlon indica que a melhor forma de se evitar a queima da junta do cabeçote é realizar as revisões preventivas com profissionais de confiança e sempre utilizar componentes de qualidade, respeitando as especificações dos fabricantes e reconhecidos pelo mercado.

Secretaria de Meio Ambiente plantou 420 mudas de árvores nativas no Lago Tucuruvi

Em comemoração ao Dia Mundial da Água, a Secretaria Municipal de Meio Ambiente preparou uma ação especial ontem (sexta-feira, 22) para realizar a revitalização da mata ciliar na região do Lago Tucuruvi, que fica no bairro Parque Dom Pedro. Foram plantadas 420 mudas de árvores nativas com a ajuda de alunos da Escola Adventista, garantindo que o município se mantenha entre os mais arborizados do Paraná.

Segundo o secretário de Meio Ambiente, Waltinho Sucupira, a ação cumpre a um TAC (Termo de Ajustamento de Conduta) assinado com o IAT (Instituto Água e Terra) e o MPPR (Ministério Público do Paraná), que solicitou a revitalização total do Lago Tucuruvi. "Essas 420 mudas que plantamos hoje foram determinadas pelo próprio IAT por meio do relatório de visita e protocolo n° 20.859.986-0 de visita e faz a cobertura de uma área de 3 mil m². É um trabalho em que todos saem ganhando: os alunos ficam empolgados por deixarem suas marcas, de colocar a mão na massa para garantir um futuro melhor para o planeta, os professores trabalham disciplinas de educação ambiental e o município fica cada vez melhor", comenta.

O prefeito Celso Pozzobom disse que, além do trabalho de fiscalização, manejo e cuidados com a arborização urbana, a Secretaria Municipal do Meio Ambiente realiza ações educativas e de conscientização sobre a preservação ambiental e a recuperação de matas e fundos de vale. "O plantio de árvores é um projeto que funciona de maneira ininterrupta em Umuarama, porém, em datas especiais – como o Dia da Árvore, o Dia Mundial do Meio Ambiente e o Dia Mundial da Água – aproveitamos para reforçar as atividades", indica Pozzobom.

JOSÉ A. SABINO/SECOM

A AÇÃO cumpre a um Termo de Ajustamento de Conduta assinado com o IAT e o Ministério Público, que solicitou a revitalização total do Lago Tucuruvi

SEMINOVOS Uvel
A ALEGRIA DE SER CHEVROLET

COM GARANTIA DE QUALIDADE

Carros	Ano	Cor	Opcionais	Valor
COMPASS 2.0 LIMITED S 4X4 DIESEL	20/21	BRANCO	COMPLETO, AUT, COU, TS	R$ 154.900,00
COMPASS 2.0 LIMITED 4X4 DIESEL	22/22	PRATA	COMPLETO, AUT, COU	R$ 189.900,00
CRUZE 1.4 TURBO LTZ	21/22	PRETO	COMPLETO, AUT, COU	R$ 119.900,00
EQUINOX 1.5 TURBO PREMIER	22/22	BRANCO	COMPLETO, AUT, COU, TS	R$ 189.900,00
EQUINOX 1.5 TURBO PREMIER	22/22	BRANCO	COMPLETO, AUT, COU, TS	R$ 189.900,00
EQUINOX 1.5 TURBO PREMIER	22/23	PRATA	COMPLETO, AUT, COU, TS	R$ 199.900,00
MONTANA 1.2 TURBO PREMIER	23/24	BRANCO	COMPLETO, AUT, COU	R$ 144.900,00
ONIX 1.0 JOY PLUS	19/20	CINZA	COMPLETO	R$ 60.900,00
ONIX 1.4AT LTZ	17/18	PRATA	COMPLETO, AUT	R$ 71.900,00
ONIX 1.0MT LT	22/23	BRANCO	COMPLETO	R$ 79.900,00
ONIX 1.0AT TURBO	20/20	VERMEL	COMPLETO	R$ 82.900,00
ONIX 1.0 TURBO PREMIER	23/24	PRETO	COMPLETO, AUT, COU, KM3.600	R$ 112.900,00
ONIX PLUS 1.0 TURBO LTZ	22/23	BRANCO	COMPLETO, AUT	R$ 99.900,00
POLO TRACK	23/24	PRATA	COMPLETO, KM 7.800	R$ 76.900,00
S10 HIGH COUNTRY	21/21	BRANCO	COMPLETO, AUT, COU	R$ 209.900,00
S10 HIGH COUNTRY	22/23	BRANCO	COMPLETO, AUT, COU.	R$ 259.900,00
SPIN 1.8 AT PREMIER	22/23	BRANCO	COMPLETO, AUT, COU, 7L	R$ 109.900,00
TORO 1.3 TURBO FREEDOM	22/22	PRATA	COMPLETO, AUT	R$ 126.900,00
TRACKER 1.0 TURBO LTZ	21/22	AZUL	COMPLETO, AUT	R$ 114.900,00
TRACKER 1.4 TURBO PREMIER	19/19	BRANCO	COMPLETO, AUT, COU, TS	R$ 99.900,00
TRACKER 1.2 TURBO PREMIER	21/22	CINZA	COMPLETO, AUT, COU, TS	R$ 129.900,00
TRACKER 1.2 TURBO PREMIER	22/23	AZUL	COMPLETO, AUT, COU, TS	R$ 137.900,00
TRAILBLAZER 2.8 PREMIER	21/22	BRANCO	COMPLETO, AUT, COU, 7L	R$ 279.900,00
TRAILBLAZER 2.8 PREMIER	22/23	PRATA	COMPLETO, AUT, COU, 7L	R$ 309.900,00

COMPRAMOS SEU SEMINOVO

CONFIRA MAIS OFERTAS EM NOSSO SITE:
WWW.UVEL.COM.BR

SERVIÇOS FINANCEIROS RESPEITE OS LIMITES DE VELOCIDADE
3621-3000

Campanha de vacinação contra a gripe começa na próxima segunda

ASSESSOR IA/SECOM

AS VACINAS serão disponibilizadas em todas as UBSs, com exceção do Posto Central – que foi convertido em ambulatório exclusivo para atendimento dos casos de dengue

A Secretaria de Saúde inicia na próxima segunda (25), a campanha de vacinação contra a Influenza (gripe comum), que deve se estender até 19 de abril. Nesta semana o Paraná recebeu 440 mil doses da vacina, que já foram descentralizadas às Regionais de Saúde. A primeira remessa encaminhada para Umuarama teve 4.400 doses.

Inicialmente a campanha atenderá grupos prioritários. As vacinas serão disponibilizadas em todas as unidades básicas de saúde (UBS), com exceção do Posto Central – que foi convertido em ambulatório exclusivo para atendimento dos casos de dengue. "Teremos vacinas também nas unidades de saúde dos distritos. O objetivo é facilitar ao máximo para a população, a fim de atingir a maior cobertura vacinal", explicou o secretário da Saúde, Edson Souza.

A vacina estará disponível à população durante todo o horário de atendimento das UBS, das 7h às 11h e 13h30 às 16h30, e a meta é vacinar 90% do público-alvo, que totaliza 44.358 umuaramenses.

Para estender a divulgação da campanha a Secretaria de Estado da Saúde propôs a realização do Dia D contra a Influenza, que visa incentivar e promover o acesso à imunização, e a data pactuada foi 13 de abril.

Zélia Casoni

(44) 99966-1716 zeliacasoni@gmail.com

Mulher...Que sejas sempre lembrada, não apenas por um dia, mas no dia a dia... Que sejas festejada, não por convenção, mas pelo seu valor!
Valéria Milanês

Uvel
A ALEGRIA DE SER CHEVROLET

CONQUISTAR

"Brasil, estou chegando"

Só se fala nela, agora: a popstar Madonna virá ao Brasil neste ano. O Itaú, que completa 100 anos, promete trazê-la para celebrar seu centenário. Os rumores dizem que ela se apresentará na Praia de Copacabana, em 4 de maio. Mesmo sem a confirmação da data, segundo reportagem da Folha de São Paulo, os hotéis de lá já triplicaram o valor das diárias e alguns, como o Copacabana Palace, já estão lotados.

000

A notícia está provocando frenesi. Os fãs estão alucinados, torcendo para que logo chegue o momento do 'Celebration tour', show que revisita os 40 anos de carreira da rainha do pop. Quem já viu, diz que é imperdível e a sensação "é a de estar diante de uma mulher invencível". Madonna já fez três shows no Brasil: em 1993, 2008 e 2012. Desta vez, em clipe do Itaú, ela diz: "Brasil, estou chegando". Então, virá!

Empreendedorismo feminino

A noite de quinta-feira, 21, foi de muita interação e reflexão para integrantes da Câmara da Mulher Empreendedora e Gestora de Negócios de Umuarama. Em parceria com as unidades do Sesc, Senac e Sindilojistas, a entidade realizou evento em comemoração ao Dia Internacional da Mulher [celebrado no dia 8 deste mês]. A convidada para falar foi a jornalista e mentora de Comunicação e Oratória, Valdirene Alves. De Curitiba, a palestra on-line foi transmitida para todas as unidades do Sesc do Paraná. Aqui em Umuarama, as empresárias foram recepcionadas pela presidente da Câmara, Regina Mariani Santana.

Microfone

Bastante inteirada com os eventos que celebram as conquistas femininas, Luiza Lima é também destaque desta edição. A jornalista tem comandado muitos eventos no papel de mestre de cerimônia e de mediadora de debates. A ela, tim-tim!

Vôlei e futsal

Hoje é dia de esporte para elas. Em seu 'Festival Esportivo da Mulher', o Sesc promove caminhada no Bosque Uirapuru e torneios de voleibol e futsal. Com apoio da Câmara da Mulher, a ideia é celebrar e estimular a socialização através do esporte. Começa às 9h.

Mais palestra

Na próxima terça, 26, teremos mais uma edição do 'Encontro com elas', que promete ser, conforme diz o banner, "uma noite extraordinária, celebrando a conexão com mulheres espetaculares!". Haverá dinâmica com a psicóloga Debora Furlan. A promoção é do Comitê Mulher, Fecomércio e Câmara da Mulher. Será no Sesc, com início às 18h30.

Supermercados PLANALTO